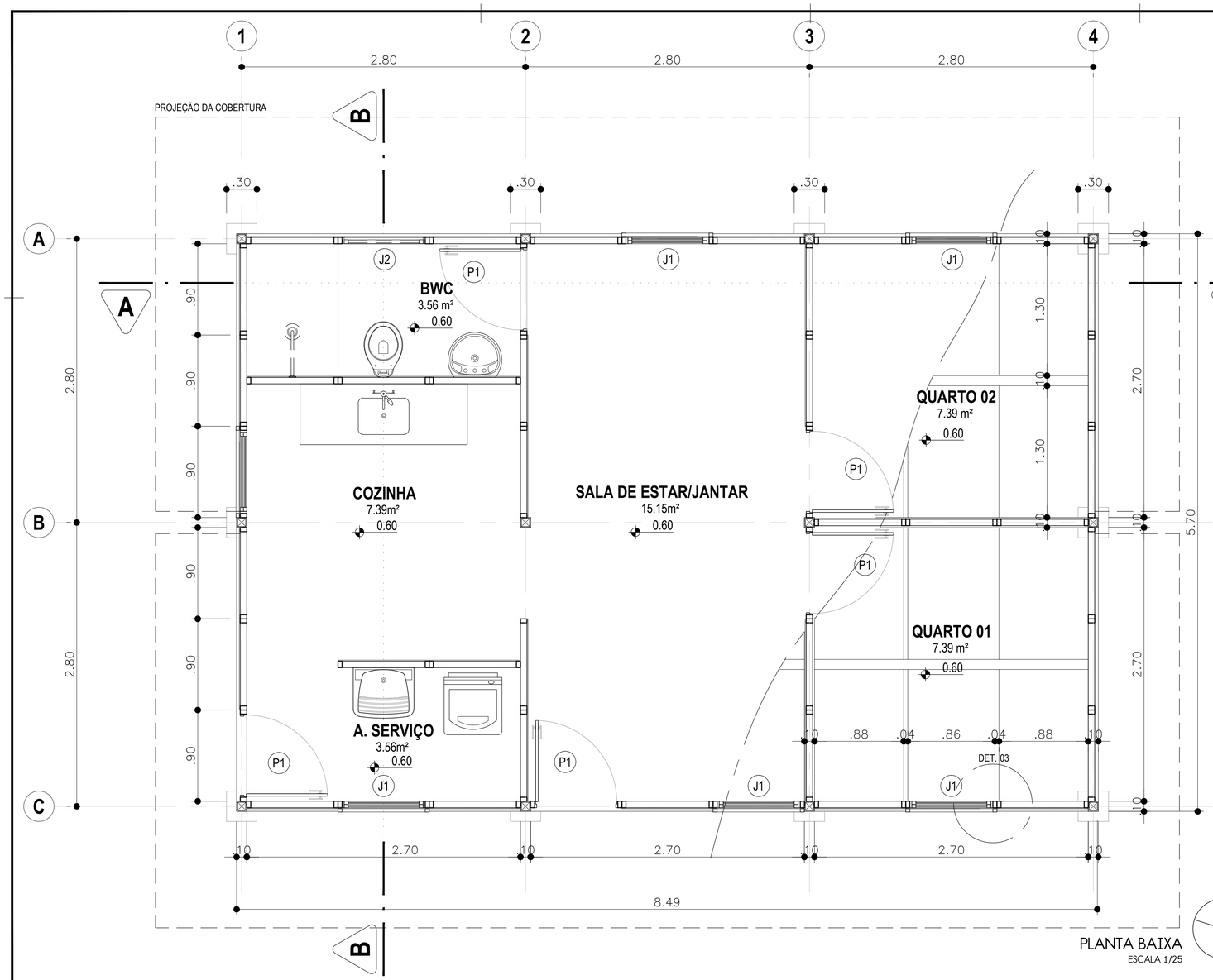

PLANTA BAIXA
ESCALA 1/25

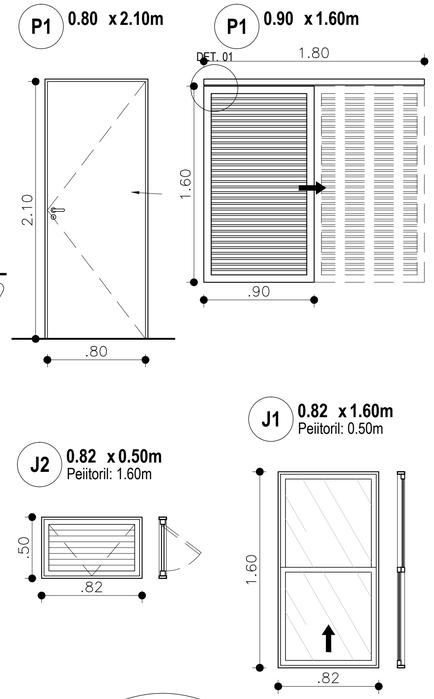

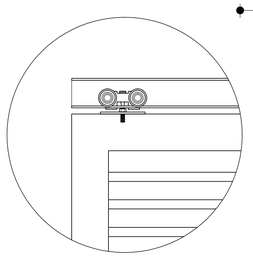

DETALHE 01
ESCALA 1/5

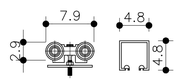

DETALHE 02
ESCALA 1/5

UNIVERSIDADE FEDERAL DO RIO GRANDE DO NORTE
CENTRO DE TECNOLOGIA
CURSO DE ARQUITETURA E URBANISMO

TRABALHO FINAL DE GRADUAÇÃO

FORMANDO	HELISSON CAMARGO SALVIANO	MATRÍCULA Nº	2011050668
ORIENTADOR	MARCELO BEZERRA DE MELO TINOCO		
PROJETO	ARQUITETURA	PRANCHA Nº	03 /07
ASSUNTO	PLANTA BAIXA, ESQUADRIAS E DETALHE		
DATA	NOVEMBRO/2016	ESCALA(S)	ESCALAS INDICADAS

Contato: helissonsalviano@yahoo.com.br/ Tel: (84) 998-653-012